Weitspannsysteme

Weitspannsysteme	D03-D06
Formteile	D07-D16
Deckel	D17-D21
Zubehör	D22-D31

Numerisches Verzeichnis
Weitspannsysteme

E

EBW Eckbefestigung D22

K

KZF Kaltzinkfarbe D31
KZS Kaltzinkspray D31

S

SKLL Spannklaue D25
SWP Schutzkappe D30

V

VB Verbindungsblech D30

W

WPAD Weitspannabzweigdeckel D20
WP-AH Abstandshülse D18
WPBD Weitspannbogendeckel D19
WPD Weitspanndeckel D17
WPD-A Deckelerhöhung D17
WPD-K Deckelklammer D17
WPEA 120 Weitspanneckanbaustück D07
WPEA 150 Weitspanneckanbaustück D07
WPFD Weitspannfallstückdeckel D20
WPFDK Formteildeckelklammer D18
WPFDKA Formteildeckelklammer, aufgeständert D18
WPHS-A Weitspannholmstütze (Ankerschiene) D23
WPHS-IS Isolierungsstreifen D25
WPHS-K Weitspannholmstütze (Konsole) D23
WPHS-P Weitspannholmstütze (Profil) D24
WPKAB Abgangsblech D29
WPKD Weitspannkreuzungsdeckel D21
WPL 120 Weitspannkabelleiter, Höhe=120 mm D03
WPL 150 Weitspannkabelleiter, Höhe=150 mm D04
WPLA 120 Weitspannabzweig, Höhe=120 mm D11
WPLA 150 Weitspannabzweig, Höhe=150 mm D11
WPLAA 120 Weitspannanbauabzweig, Höhe=120 mm D12
WPLAA 150 Weitspannanbauabzweig, Höhe=150 mm D12
WPLB 120 Weitspannbogen, Höhe=120 mm D08
WPLB 150 Weitspannbogen, Höhe=150 mm D08
WPLEAB 120 Weitspannkabelleitereckanbaustück D07
WPLEAB 150 Weitspannkabelleitereckanbaustück D08
WPLF 120 Weitspannfallstück, Höhe=120 mm D10
WPLF 150 Weitspannfallstück, Höhe=150 mm D10
WPLK 120 Weitspannkreuzung, Höhe=120 mm D12
WPLK 150 Weitspannkreuzung, Höhe=150 mm D13
WPLS 120 Weitspannsteigstück, Höhe=120 mm D09
WPLS 150 Weitspannsteigstück, Höhe=150 mm D09
WPR 120 Weitspannkabelrinne, Höhe=120 mm D05
WPR 150 Weitspannkabelrinne, Höhe=150 mm D05
WPRA 120 Weitspannrinnenabzweig, Höhe=120 mm D15
WPRA 150 Weitspannrinnenabzweig, Höhe=150 mm D15
WPRAA 120 Weitspannrinnenanbauabzweig, Höhe=120 mm D15
WPRAA 150 Weitspannrinnenanbauabzweig, Höhe=150 mm D16
WPRB 120 Weitspannrinnenbogen, Höhe=120 mm D14
WPRB 150 Weitspannrinnenbogen, Höhe=150 mm D14
WPREAB 120 Weitspannkabelrinneneckanbaustück D13
WPREAB 150 Weitspannkabelrinneneckanbaustück D14
WPREB Abgangsblech D30
WPRK 120 Weitspannkreuzung, Höhe=120 mm D16
WPRK 150 Weitspannkreuzung, Höhe=150 mm D16
WPSD Weitspannsteigstückdeckel D19
WPTR 120 Weitspanntrennsteg, Höhe=80 mm D28
WPTR 150 Weitspanntrennsteg, Höhe=100 mm D29
WPV 120 Weitspannverbinder, Höhe=120 mm D25
WPV 150 Weitspannverbinder, Höhe=150 mm D26
WPVH 120 Weitspannverbinder, Höhe=120 mm D26
WPVH 150 Weitspannverbinder, Höhe=150 mm D27
WPVV 120 Weitspannverbinder, Höhe=120 mm D27
WPVV 150 Weitspannverbinder, Höhe=150 mm D28

WPL 120 Weitspannkabelleiter, Höhe=120 mm

Dieser Artikel ist nur mit der Holmhöhe 100 mm in Edelstahl mit der Werkstoff-Nr. 1.4301 (V2A), sowie in 1.4571 / 1.4404 (V4A) erhältlich.
Ein Belastungsdiagramm finden Sie im Kapitel Planung.
Eine Montageanleitung finden Sie im Kapitel Montage.

Artikelnummer	H mm	B mm	L mm	A cm^2	Q_{SK} kN/m	Q_{LK} kN/m	G kg
S							
WPL 120-20S	120	200	6000	196	0,29	0,55	27,35
WPL 120-30S	120	300	6000	294	0,44	0,82	28,72
WPL 120-40S	120	400	6000	392	0,59	1,10	30,10
WPL 120-50S	120	500	6000	490	0,74	1,37	31,47
WPL 120-60S	120	600	6000	588	0,88	1,65	32,84
F							
WPL 120-20F	120	200	6000	196	0,29	0,55	29,22
WPL 120-30F	120	300	6000	294	0,44	0,82	30,69
WPL 120-40F	120	400	6000	392	0,59	1,10	32,16
WPL 120-50F	120	500	6000	490	0,74	1,37	33,63
WPL 120-60F	120	600	6000	588	0,88	1,65	35,10

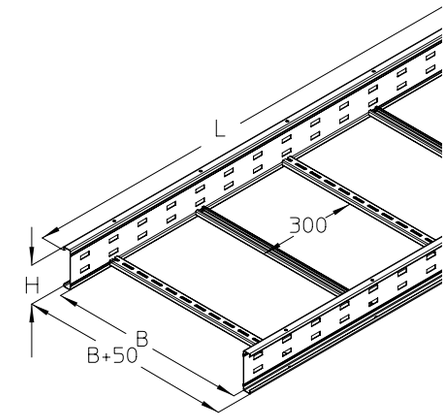

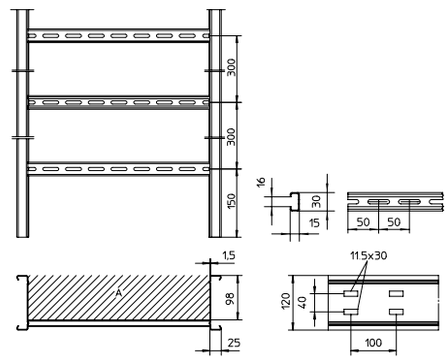

hat optionales Zubehör:

WPLB 120	Weitspannbogen, Höhe=120 mm	(Seite D08)
WPLS 120	Weitspannsteigstück, Höhe=120 mm	(Seite D09)
WPLF 120	Weitspannfallstück, Höhe=120 mm	(Seite D10)
WPLA 120	Weitspannabzweig, Höhe=120 mm	(Seite D11)
WPLAA 120	Weitspannanbauabzweig, Höhe=120 mm	(Seite D12)
WPLK 120	Weitspannkreuzung, Höhe=120 mm	(Seite D12)
WPV 120	Weitspannverbinder, Höhe=120 mm	(Seite D25)
WPVH 120	Weitspannverbinder, Höhe=120 mm	(Seite D26)
WPVV 120	Weitspannverbinder, Höhe=120 mm	(Seite D27)
WPTR 120	Weitspanntrennsteg, Höhe=80 mm	(Seite D28)
WPHS-A	Weitspannholmstütze (Ankerschiene)	(Seite D23)
WPHS-K	Weitspannholmstütze (Konsole)	(Seite D23)
WPHS-P	Weitspannholmstütze (Profil)	(Seite D24)
WPHS-IS	Isolierungsstreifen	(Seite D25)
WPKAB	Abgangsblech	(Seite D29)
H	Kabelschelle zur Befestigung an C-Profilen	(Katalog Kabelschellen)

WPL 150 Weitspannkabelleiter, Höhe=150 mm

Dieser Artikel ist auch in Edelstahl mit der Werkstoff-Nr. 1.4571 / 1.4404 (V4A) erhältlich.
Ein Belastungsdiagramm finden Sie im Kapitel Planung.
Eine Montageanleitung finden Sie im Kapitel Montage.

Artikelnummer	H mm	B mm	L mm	A cm^2	Q_{LK} kN/m	G kg
S						
WPL 150-20S	150	200	6000	256	0,72	36,06
WPL 150-30S	150	300	6000	384	1,08	37,43
WPL 150-40S	150	400	6000	512	1,43	38,80
WPL 150-50S	150	500	6000	640	1,79	40,18
WPL 150-60S	150	600	6000	768	2,15	41,55
F						
WPL 150-20F	150	200	6000	256	0,72	38,58
WPL 150-30F	150	300	6000	384	1,08	40,05
WPL 150-40F	150	400	6000	512	1,43	41,52
WPL 150-50F	150	500	6000	640	1,79	42,99
WPL 150-60F	150	600	6000	768	2,15	44,46
E						
WPL 150-20E	150	200	6000	256	0,72	37,25
WPL 150-30E	150	300	6000	384	1,08	38,63
WPL 150-40E	150	400	6000	512	1,43	40,02
WPL 150-50E	150	500	6000	640	1,79	41,40
WPL 150-60E	150	600	6000	768	2,15	42,78

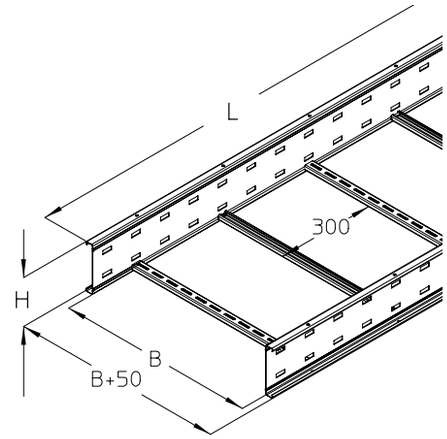

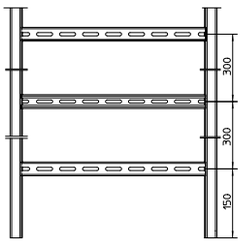

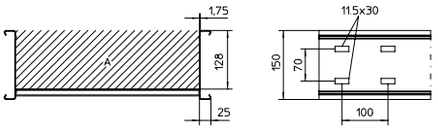

hat optionales Zubehör:

WPLB 150	Weitspannbogen, Höhe=150 mm	(Seite D08)
WPLS 150	Weitspannsteigstück, Höhe=150 mm	(Seite D09)
WPLF 150	Weitspannfallstück, Höhe=150 mm	(Seite D10)
WPLA 150	Weitspannabzweig, Höhe=150 mm	(Seite D11)
WPLAA 150	Weitspannanbauabzweig, Höhe=150 mm	(Seite D12)
WPLK 150	Weitspannkreuzung, Höhe=150 mm	(Seite D13)
WPV 150	Weitspannverbinder, Höhe=150 mm	(Seite D26)
WPVH 150	Weitspannverbinder, Höhe=150 mm	(Seite D27)
WPVV 150	Weitspannverbinder, Höhe=150 mm	(Seite D28)
WPTR 150	Weitspanntrennsteg, Höhe=100 mm	(Seite D29)
WPHS-A	Weitspannholmstütze (Ankerschiene)	(Seite D23)
WPHS-K	Weitspannholmstütze (Konsole)	(Seite D23)
WPHS-P	Weitspannholmstütze (Profil)	(Seite D24)
WPHS-IS	Isolierungsstreifen	(Seite D25)
WPKAB	Abgangsblech	(Seite D29)
H	Kabelschelle zur Befestigung an C-Profilen	(Katalog Kabelschellen)

WPR 120 Weitspannkabelrinne, Höhe=120 mm

Ein Belastungsdiagramm finden Sie im Kapitel Planung.
Eine Montageanleitung finden Sie im Kapitel Montage.

Artikelnummer	H mm	B mm	L mm	A cm²	Q_{SK} kN/m	Q_{LK} kN/m	G kg
S							
WPR 120-20S	120	200	6000	196	0,29	0,55	36,42
WPR 120-30S	120	300	6000	294	0,44	0,82	42,10
WPR 120-40S	120	400	6000	392	0,59	1,10	47,96
WPR 120-50S	120	500	6000	490	0,74	1,37	53,84
WPR 120-60S	120	600	6000	588	0,88	1,65	59,70
F							
WPR 120-20F	120	200	6000	196	0,29	0,55	38,97
WPR 120-30F	120	300	6000	294	0,44	0,82	45,05
WPR 120-40F	120	400	6000	392	0,59	1,10	51,32
WPR 120-50F	120	500	6000	490	0,74	1,37	57,61
WPR 120-60F	120	600	6000	588	0,88	1,65	63,88

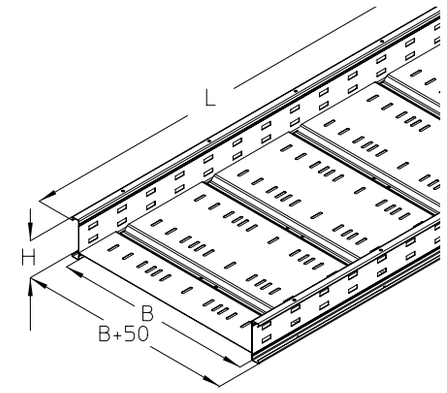

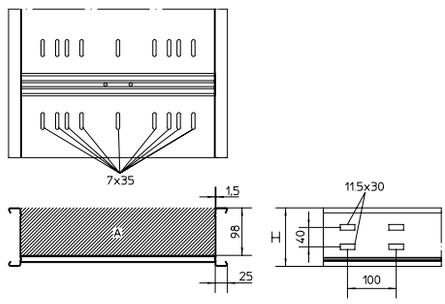

hat optionales Zubehör:

WPRK 120	Weitspannkreuzung, Höhe=120 mm	(Seite D16)
WPV 120	Weitspannverbinder, Höhe=120 mm	(Seite D25)
WPVH 120	Weitspannverbinder, Höhe=120 mm	(Seite D26)
WPVV 120	Weitspannverbinder, Höhe=120 mm	(Seite D27)
WPTR 120	Weitspanntrennsteg, Höhe=80 mm	(Seite D28)
WPHS-A	Weitspannholmstütze (Ankerschiene)	(Seite D23)
WPHS-K	Weitspannholmstütze (Konsole)	(Seite D23)
WPHS-P	Weitspannholmstütze (Profil)	(Seite D24)
WPHS-IS	Isolierungsstreifen	(Seite D25)
WPREB	Abgangsblech	(Seite D30)
WPRB 120	Weitspannrinnenbogen, Höhe=120 mm	(Seite D14)
WPRA 120	Weitspannrinnenabzweig, Höhe=120 mm	(Seite D15)
WPRAA 120	Weitspannrinnenanbauabzweig, Höhe=120 mm	(Seite D15)
VB	Verbindungsblech	(Seite B49, D30)

WPR 150 Weitspannkabelrinne, Höhe=150 mm

Dieser Artikel ist auch in Edelstahl mit der Werkstoff-Nr. 1.4571 / 1.4404 (V4A) erhältlich.
Ein Belastungsdiagramm finden Sie im Kapitel Planung.
Eine Montageanleitung finden Sie im Kapitel Montage.

Artikelnummer	H mm	B mm	L mm	A cm²	Q_{SK} kN/m	G kg
S						
WPR 150-20S	150	200	6000	256	0,38	45,13
WPR 150-30S	150	300	6000	384	0,58	50,81
WPR 150-40S	150	400	6000	512	0,77	56,68
WPR 150-50S	150	500	6000	640	0,96	62,55
WPR 150-60S	150	600	6000	768	1,15	68,41

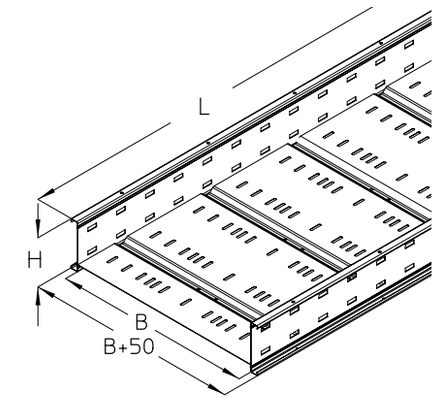

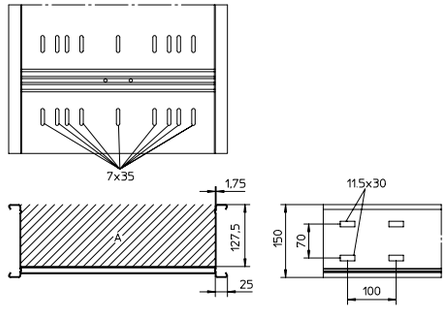

hat optionales Zubehör:

WPRK 150	Weitspannkreuzung, Höhe=150 mm	(Seite D16)
WPV 150	Weitspannverbinder, Höhe=150 mm	(Seite D26)
WPVH 150	Weitspannverbinder, Höhe=150 mm	(Seite D27)
WPVV 150	Weitspannverbinder, Höhe=150 mm	(Seite D28)
WPTR 150	Weitspanntrennsteg, Höhe=100 mm	(Seite D29)
WPHS-A	Weitspannholmstütze (Ankerschiene)	(Seite D23)
WPHS-K	Weitspannholmstütze (Konsole)	(Seite D23)
WPHS-P	Weitspannholmstütze (Profil)	(Seite D24)
WPHS-IS	Isolierungsstreifen	(Seite D25)
WPREB	Abgangsblech	(Seite D30)
WPRB 150	Weitspannrinnenbogen, Höhe=150 mm	(Seite D14)
WPRA 150	Weitspannrinnenabzweig, Höhe=150 mm	(Seite D15)
WPRAA 150	Weitspannrinnenanbauabzweig, Höhe=150 mm	(Seite D16)
VB	Verbindungsblech	(Seite B49, D30)

WPR 150 Weitspannkabelrinne, Höhe=150 mm

Dieser Artikel ist auch in Edelstahl mit der Werkstoff-Nr. 1.4571 / 1.4404 (V4A) erhältlich.
Ein Belastungsdiagramm finden Sie im Kapitel Planung.
Eine Montageanleitung finden Sie im Kapitel Montage.

Artikelnummer	H mm	B mm	L mm	A cm^2	Q_{SK} kN/m	G kg
F						
WPR 150-20F	150	200	6000	256	0,38	48,28
WPR 150-30F	150	300	6000	384	0,58	54,36
WPR 150-40F	150	400	6000	512	0,77	60,64
WPR 150-50F	150	500	6000	640	0,96	66,92
WPR 150-60F	150	600	6000	768	1,15	73,20
E						
WPR 150-20E	150	200	6000	256	0,38	48,74
WPR 150-30E	150	300	6000	384	0,58	55,62
WPR 150-40E	150	400	6000	512	0,77	62,70
WPR 150-50E	150	500	6000	640	0,96	69,78
WPR 150-60E	150	600	6000	768	1,15	76,88

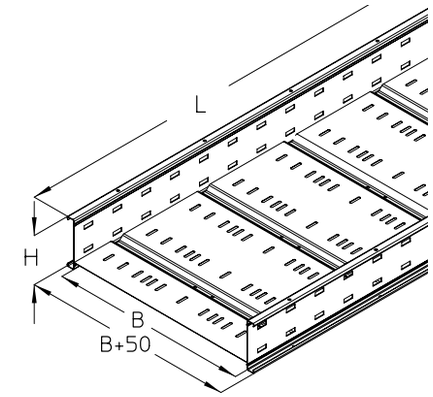

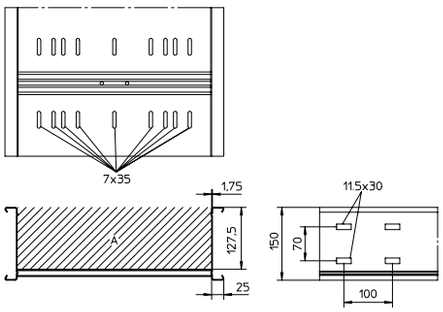

hat optionales Zubehör:

WPRK 150	Weitspannkreuzung, Höhe=150 mm	(Seite D16)
WPV 150	Weitspannverbinder, Höhe=150 mm	(Seite D26)
WPVH 150	Weitspannverbinder, Höhe=150 mm	(Seite D27)
WPVV 150	Weitspannverbinder, Höhe=150 mm	(Seite D28)
WPTR 150	Weitspanntrennsteg, Höhe=100 mm	(Seite D29)
WPHS-A	Weitspannholmstütze (Ankerschiene)	(Seite D23)
WPHS-K	Weitspannholmstütze (Konsole)	(Seite D23)
WPHS-P	Weitspannholmstütze (Profil)	(Seite D24)
WPHS-IS	Isolierungsstreifen	(Seite D25)
WPREB	Abgangsblech	(Seite D30)
WPRB 150	Weitspannrinnenbogen, Höhe=150 mm	(Seite D14)
WPRA 150	Weitspannrinnenabzweig, Höhe=150 mm	(Seite D15)
WPRAA 150	Weitspannrinnenanbauabzweig, Höhe=150 mm	(Seite D16)
VB	Verbindungsblech	(Seite B49, D30)

WPEA 120 Weitspanneckanbaustück

Eine Montageanleitung finden Sie im Kapitel Montage.

Artikelnummer	H mm	G kg
F		
WPEA 120F	120	4,79

hat inklusives Zubehör:

8 x **FRSV 10x20F**	Flachrundschraube mit kurzem Vierkant, DIN 603	(Seite G37)
8 x **SEM 10F**	Sechskantmutter, DIN 934	(Seite G42)
8 x **US 10x21F**	Unterlegscheibe, DIN 125	(Seite G41)

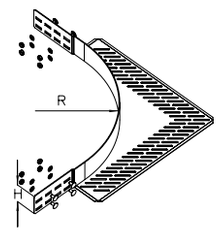

WPEA 150 Weitspanneckanbaustück

Eine Montageanleitung finden Sie im Kapitel Montage.

Artikelnummer	H mm	G kg
F		
WPEA 150F	150	5,09

hat inklusives Zubehör:

8 x **FRSV 10x20F**	Flachrundschraube mit kurzem Vierkant, DIN 603	(Seite G37)
8 x **SEM 10F**	Sechskantmutter, DIN 934	(Seite G42)
8 x **US 10x21F**	Unterlegscheibe, DIN 125	(Seite G41)

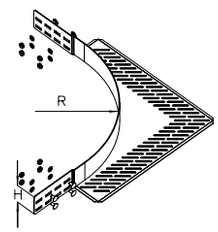

Artikelnummer	H mm	G kg
E		
WPEA 150E	150	5,41

hat inklusives Zubehör:

8 x **FRSV 10x20E**	Flachrundschraube mit kurzem Vierkant, DIN 603	(Seite G37)
8 x **SEMS 10E**	Mutter mit Flansch, DIN EN 1661	(Seite G42)

WPLEAB 120 Weitspannkabelleitereckanbaustück

Eine Montageanleitung finden Sie im Kapitel Montage.

Artikelnummer	H mm	G kg
F		
WPLEAB 120F	120	7,91

hat inklusives Zubehör:

16 x **FRSV 10x20F**	Flachrundschraube mit kurzem Vierkant, DIN 603	(Seite G37)
16 x **SEM 10F**	Sechskantmutter, DIN 934	(Seite G42)
16 x **US 10x21F**	Unterlegscheibe, DIN 125	(Seite G41)
8 x **FRS 6x25E**	Flachrundschraube mit Vierkant, DIN 603	(Seite G37)
8 x **SEM 6E**	Sechskantmutter, DIN 934	(Seite G42)
1 x **KHA 8-08F**	C-Schiene, gelocht, 40x22 mm	(Seite F63)
3 x **FKS 6x20E**	Zylinderschrauben mit Schlitz, DIN EN ISO 1580	(Seite G38)
2 x **AMA18 M6F**	Ankermutter, A 7/ A 8	(Seite G45)
1 x **AMF18 M6F**	Ankermutter mit Feder, A 7/ A 8	(Seite G46)
10 x **US 8x17E**	Unterlegscheibe, DIN 125	(Seite G41)

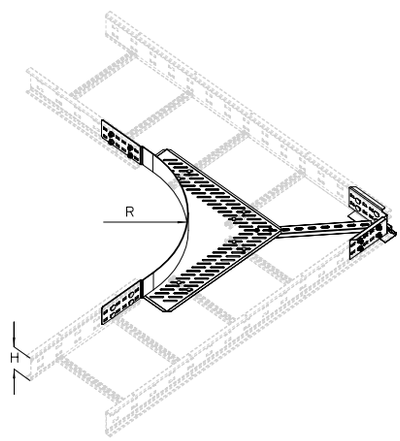

WPLEAB 150 Weitspannkabelleitereckanbaustück

Eine Montageanleitung finden Sie im Kapitel Montage.

Artikelnummer	H mm	G kg
F		
WPLEAB 150F	150	9,45

hat inklusives Zubehör:

16 x **FRSV 10x20F**	Flachrundschraube mit kurzem Vierkant, DIN 603	(Seite G37)
16 x **SEM 10F**	Sechskantmutter, DIN 934	(Seite G42)
16 x **US 10x21F**	Unterlegscheibe, DIN 125	(Seite G41)
8 x **FRS 6x25E**	Flachrundschraube mit Vierkant, DIN 603	(Seite G37)
8 x **SEM 6E**	Sechskantmutter, DIN 934	(Seite G42)
1 x **KHA 8-08F**	C-Schiene, gelocht, 40x22 mm	(Seite F63)
3 x **FKS 6x20E**	Zylinderschrauben mit Schlitz, DIN EN ISO 1580	(Seite G38)
2 x **AMA18 M6F**	Ankermutter, A 7/ A 8	(Seite G45)
1 x **AMF18 M6F**	Ankermutter mit Feder, A 7/ A 8	(Seite G46)
10 x **US 8x17E**	Unterlegscheibe, DIN 125	(Seite G41)

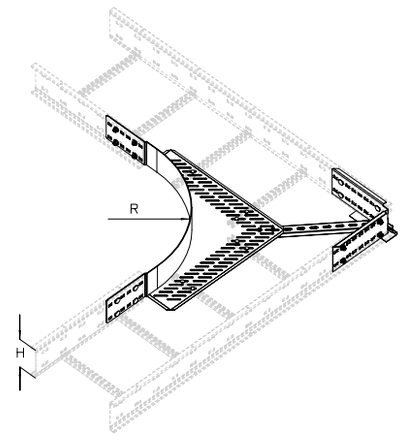

Artikelnummer	H mm	G kg
E		
WPLEAB 150E	150	8,55

hat inklusives Zubehör:

16 x **FRSV 10x20E**	Flachrundschraube mit kurzem Vierkant, DIN 603	(Seite G37)
16 x **SEMS 10E**	Mutter mit Flansch, DIN EN 1661	(Seite G42)
8 x **FRS 6x25E**	Flachrundschraube mit Vierkant, DIN 603	(Seite G37)
8 x **SEM 6E**	Sechskantmutter, DIN 934	(Seite G42)
1 x **KHA 7-08E**	C-Schiene, gelocht, 40x22 mm	(Seite F62)
3 x **FKS 6x20E**	Zylinderschrauben mit Schlitz, DIN EN ISO 1580	(Seite G38)
3 x **AMA18 M6E**	Ankermutter, A 7/ A 8	(Seite G45)
10 x **US 8x17E**	Unterlegscheibe, DIN 125	(Seite G41)

WPLB 120 Weitspannbogen, Höhe=120 mm

Formteile müssen an allen Seiten unterstützt werden. Dieser Artikel ist nur mit der Holmhöhe 100 mm in Edelstahl mit der Werkstoff-Nr. 1.4301 (V2A), sowie in 1.4571 / 1.4404 (V4A) erhältlich.
Eine Montageanleitung finden Sie im Kapitel Montage.

Artikelnummer	H mm	B mm	R mm	G kg
F				
WPLB 120-20F	120	200	450	8,85
WPLB 120-30F	120	300	450	9,68
WPLB 120-40F	120	400	450	10,80
WPLB 120-50F	120	500	450	12,07
WPLB 120-60F	120	600	450	13,04

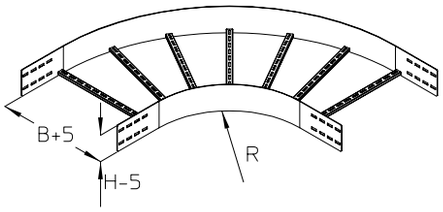

hat inklusives Zubehör:
8 x **KLS 10x20F** Klemmbefestigungsset (Seite G36)

WPLB 150 Weitspannbogen, Höhe=150 mm

Formteile müssen an allen Seiten unterstützt werden. Dieser Artikel ist auch in Edelstahl mit der Werkstoff-Nr. 1.4571 / 1.4404 (V4A) erhältlich.
Eine Montageanleitung finden Sie im Kapitel Montage.

Artikelnummer	H mm	B mm	R mm	G kg
F				
WPLB 150-20F	150	200	450	10,97
WPLB 150-30F	150	300	450	11,19
WPLB 150-40F	150	400	450	13,14
WPLB 150-50F	150	500	450	14,53
WPLB 150-60F	150	600	450	15,62

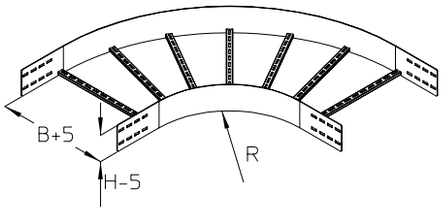

hat inklusives Zubehör:
8 x **KLS 10x20F** Klemmbefestigungsset (Seite G36)

WPLB 150 Weitspannbogen, Höhe=150 mm

Formteile müssen an allen Seiten unterstützt werden. Dieser Artikel ist auch in Edelstahl mit der Werkstoff-Nr. 1.4571 / 1.4404 (V4A) erhältlich.
Eine Montageanleitung finden Sie im Kapitel Montage.

Artikelnummer	H mm	B mm	R mm	G kg
E				
WPLB 150-20E	150	200	450	10,31
WPLB 150-30E	150	300	450	11,20
WPLB 150-40E	150	400	450	12,36
WPLB 150-50E	150	500	450	13,67
WPLB 150-60E	150	600	450	14,67

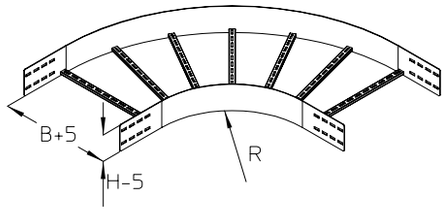

hat inklusives Zubehör:
8 x **KLS 10x20E** Klemmschraube (Seite G36)

WPLS 120 Weitspannsteigstück, Höhe=120 mm

Formteile müssen an allen Seiten unterstützt werden. Dieser Artikel ist nur mit der Holmhöhe 100 mm in Edelstahl mit der Werkstoff-Nr. 1.4301 (V2A), sowie in 1.4571 / 1.4404 (V4A) erhältlich.
Eine Montageanleitung finden Sie im Kapitel Montage.

Artikelnummer	H mm	B mm	R mm	G kg
F				
WPLS 120-20F	120	200	450	7,79
WPLS 120-30F	120	300	450	8,09
WPLS 120-40F	120	400	450	8,38
WPLS 120-50F	120	500	450	8,67
WPLS 120-60F	120	600	450	8,97

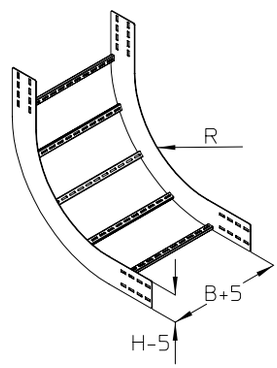

hat inklusives Zubehör:
8 x **KLS 10x20F** Klemmbefestigungsset (Seite G36)

WPLS 150 Weitspannsteigstück, Höhe=150 mm

Formteile müssen an allen Seiten unterstützt werden. Dieser Artikel ist auch in Edelstahl mit der Werkstoff-Nr. 1.4571 / 1.4404 (V4A) erhältlich.
Eine Montageanleitung finden Sie im Kapitel Montage.

Artikelnummer	H mm	B mm	R mm	G kg
F				
WPLS 150-20F	150	200	450	10,34
WPLS 150-30F	150	300	450	10,71
WPLS 150-40F	150	400	450	11,08
WPLS 150-50F	150	500	450	11,45
WPLS 150-60F	150	600	450	11,81

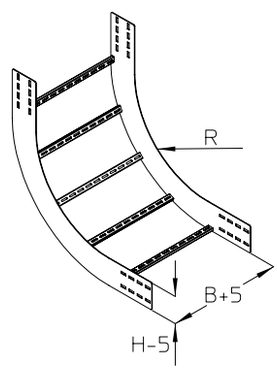

hat inklusives Zubehör:
8 x **KLS 10x20F** Klemmbefestigungsset (Seite G36)

WPLS 150 Weitspannsteigstück, Höhe=150 mm

Formteile müssen an allen Seiten unterstützt werden. Dieser Artikel ist auch in Edelstahl mit der Werkstoff-Nr. 1.4571 / 1.4404 (V4A) erhältlich.
Eine Montageanleitung finden Sie im Kapitel Montage.

Artikelnummer	H mm	B mm	R mm	G kg
E				
WPLS 150-20E	150	200	450	9,73
WPLS 150-30E	150	300	450	10,07
WPLS 150-40E	150	400	450	10,42
WPLS 150-50E	150	500	450	10,76
WPLS 150-60E	150	600	450	11,11

hat inklusives Zubehör:
8 x **KLS 10x20E** Klemmschraube (Seite G36)

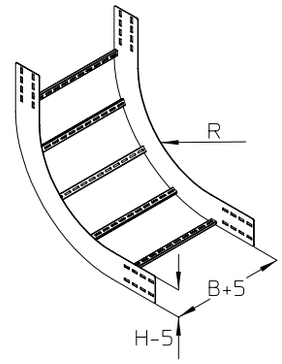

WPLF 120 Weitspannfallstück, Höhe=120 mm

Formteile müssen an allen Seiten unterstützt werden. Dieser Artikel ist nur mit der Holmhöhe 100 mm in Edelstahl mit der Werkstoff-Nr. 1.4301 (V2A), sowie in 1.4571 / 1.4404 (V4A) erhältlich.
Eine Montageanleitung finden Sie im Kapitel Montage.

Artikelnummer	H mm	B mm	R mm	G kg
F				
WPLF 120-20F	120	200	450	8,47
WPLF 120-30F	120	300	450	8,77
WPLF 120-40F	120	400	450	9,06
WPLF 120-50F	120	500	450	9,35
WPLF 120-60F	120	600	450	9,65

hat inklusives Zubehör:
8 x **KLS 10x20F** Klemmbefestigungsset (Seite G36)

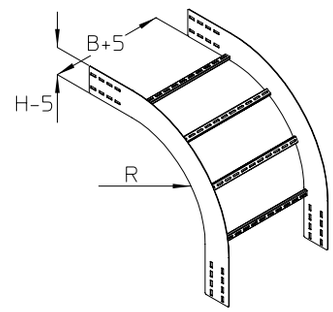

WPLF 150 Weitspannfallstück, Höhe=150 mm

Formteile müssen an allen Seiten unterstützt werden. Dieser Artikel ist auch in Edelstahl mit der Werkstoff-Nr. 1.4571 / 1.4404 (V4A) erhältlich.
Eine Montageanleitung finden Sie im Kapitel Montage.

Artikelnummer	H mm	B mm	R mm	G kg
F				
WPLF 150-20F	150	200	450	12,07
WPLF 150-30F	150	300	450	12,43
WPLF 150-40F	150	400	450	12,80
WPLF 150-50F	150	500	450	13,17
WPLF 150-60F	150	600	450	13,53

hat inklusives Zubehör:
8 x **KLS 10x20F** Klemmbefestigungsset (Seite G36)

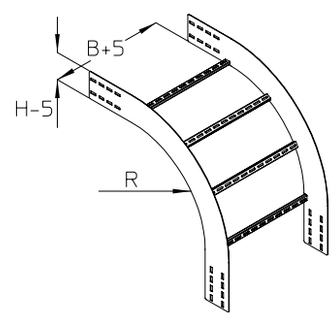

WPLF 150 Weitspannfallstück, Höhe=150 mm

Formteile müssen an allen Seiten unterstützt werden. Dieser Artikel ist auch in Edelstahl mit der Werkstoff-Nr. 1.4571 / 1.4404 (V4A) erhältlich.
Eine Montageanleitung finden Sie im Kapitel Montage.

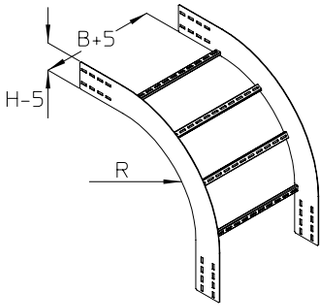

Artikelnummer	H mm	B mm	R mm	G kg
E				
WPLF 150-20E	150	200	450	11,65
WPLF 150-30E	150	300	450	12,00
WPLF 150-40E	150	400	450	12,35
WPLF 150-50E	150	500	450	12,69
WPLF 150-60E	150	600	450	13,04

hat inklusives Zubehör:
8 x **KLS 10x20E** Klemmschraube (Seite G36)

WPLA 120 Weitspannabzweig, Höhe=120 mm

Formteile müssen an allen Seiten unterstützt werden. Dieser Artikel ist nur mit der Holmhöhe 100 mm in Edelstahl mit der Werkstoff-Nr. 1.4301 (V2A), sowie in 1.4571 / 1.4404 (V4A) erhältlich.
Eine Montageanleitung finden Sie im Kapitel Montage.

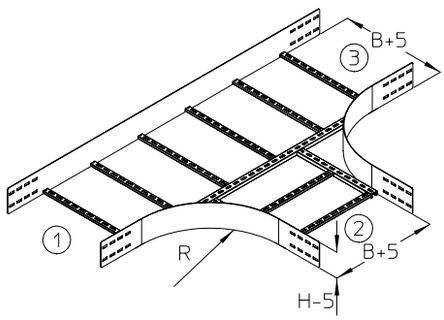

Artikelnummer	H mm	B mm	R mm	G kg
F				
WPLA 120-20F	120	200	450	15,91
WPLA 120-30F	120	300	450	16,99
WPLA 120-40F	120	400	450	17,95
WPLA 120-50F	120	500	450	18,91
WPLA 120-60F	120	600	450	20,29

hat inklusives Zubehör:
12 x **KLS 10x20F** Klemmbefestigungsset (Seite G36)

WPLA 150 Weitspannabzweig, Höhe=150 mm

Formteile müssen an allen Seiten unterstützt werden. Dieser Artikel ist auch in Edelstahl mit der Werkstoff-Nr. 1.4571 / 1.4404 (V4A) erhältlich.
Eine Montageanleitung finden Sie im Kapitel Montage.

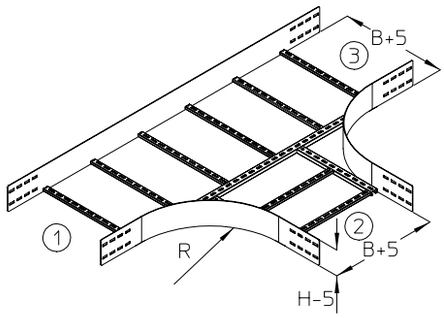

Artikelnummer	H mm	B mm	R mm	G kg
F				
WPLA 150-20F	150	200	450	18,99
WPLA 150-30F	150	300	450	20,14
WPLA 150-40F	150	400	450	21,18
WPLA 150-50F	150	500	450	22,21
WPLA 150-60F	150	600	450	23,66

hat inklusives Zubehör:
12 x **KLS 10x20F** Klemmbefestigungsset (Seite G36)

Artikelnummer	H mm	B mm	R mm	G kg
E				
WPLA 150-20E	150	200	450	17,90
WPLA 150-30E	150	300	450	1,99
WPLA 150-40E	150	400	450	19,97
WPLA 150-50E	150	500	450	20,94
WPLA 150-60E	150	600	450	22,31

hat inklusives Zubehör:
12 x **KLS 10x20E** Klemmschraube (Seite G36)

WPLAA 120 Weitspannanbauabzweig, Höhe=120 mm

Formteile müssen an allen Seiten unterstützt werden. Dieser Artikel ist nur mit der Holmhöhe 100 mm in Edelstahl mit der Werkstoff-Nr. 1.4301 (V2A), sowie in 1.4571 / 1.4404 (V4A) erhältlich.
Eine Montageanleitung finden Sie im Kapitel Montage.

Artikelnummer	H mm	B mm	R mm	G kg
F				
WPLAA 120-20F	120	200	450	8,16
WPLAA 120-30F	120	300	450	8,43
WPLAA 120-40F	120	400	450	8,71
WPLAA 120-50F	120	500	450	8,99
WPLAA 120-60F	120	600	450	9,26

hat inklusives Zubehör:
8 x **KLS 10x20F** Klemmbefestigungsset (Seite G36)

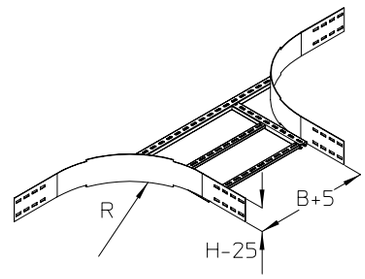

WPLAA 150 Weitspannanbauabzweig, Höhe=150 mm

Formteile müssen an allen Seiten unterstützt werden. Dieser Artikel ist auch in Edelstahl mit der Werkstoff-Nr. 1.4571 / 1.4404 (V4A) erhältlich.
Eine Montageanleitung finden Sie im Kapitel Montage.

Artikelnummer	H mm	B mm	R mm	G kg
F				
WPLAA 150-20F	150	200	450	9,94
WPLAA 150-30F	150	300	450	10,24
WPLAA 150-40F	150	400	450	10,54
WPLAA 150-50F	150	500	450	10,84
WPLAA 150-60F	150	600	450	11,14

hat inklusives Zubehör:
8 x **KLS 10x20F** Klemmbefestigungsset (Seite G36)

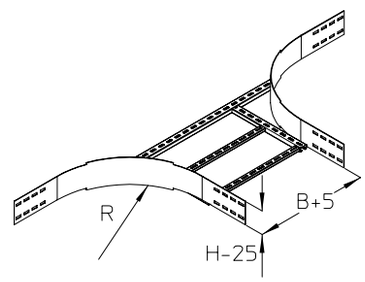

Artikelnummer	H mm	B mm	R mm	G kg
E				
WPLAA 150-20E	150	200	450	9,37
WPLAA 150-30E	150	300	450	9,66
WPLAA 150-40E	150	400	450	9,94
WPLAA 150-50E	150	500	450	10,23
WPLAA 150-60E	150	600	450	10,51

hat inklusives Zubehör:
8 x **KLS 10x20E** Klemmschraube (Seite G36)

WPLK 120 Weitspannkreuzung, Höhe=120 mm

Formteile müssen an allen Seiten unterstützt werden. Dieser Artikel ist nur mit der Holmhöhe 100 mm in Edelstahl mit der Werkstoff-Nr. 1.4301 (V2A), sowie in 1.4571 / 1.4404 (V4A) erhältlich.
Eine Montageanleitung finden Sie im Kapitel Montage.

Artikelnummer	H mm	B mm	R mm	G kg
F				
WPLK 120-20F	120	200	450	21,70
WPLK 120-30F	120	300	450	22,76
WPLK 120-40F	120	400	450	23,73
WPLK 120-50F	120	500	450	24,70
WPLK 120-60F	120	600	450	26,05

hat inklusives Zubehör:
16 x **KLS 10x20F** Klemmbefestigungsset (Seite G36)

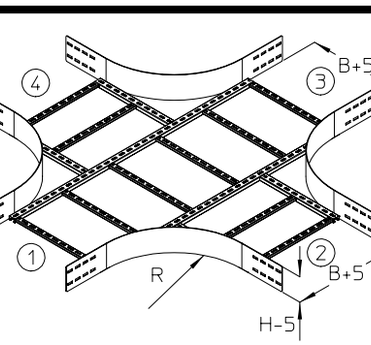

WPLK 150 Weitspannkreuzung, Höhe=150 mm

Formteile müssen an allen Seiten unterstützt werden. Dieser Artikel ist auch in Edelstahl mit der Werkstoff-Nr. 1.4571 / 1.4404 (V4A) erhältlich.
Eine Montageanleitung finden Sie im Kapitel Montage.

Artikelnummer	H mm	B mm	R mm	G kg
F				
WPLK 150-20F	150	200	450	25,42
WPLK 150-30F	150	300	450	26,48
WPLK 150-40F	150	400	450	27,45
WPLK 150-50F	150	500	450	28,42
WPLK 150-60F	150	600	450	29,78

hat inklusives Zubehör:
16 x **KLS 10x20F** Klemmbefestigungsset (Seite G36)

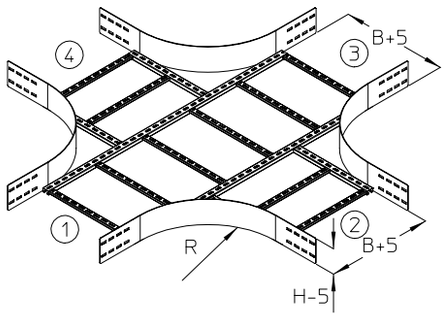

Artikelnummer	H mm	B mm	R mm	G kg
E				
WPLK 150-20E	150	200	450	24,00
WPLK 150-30E	150	300	450	25,00
WPLK 150-40E	150	400	450	25,92
WPLK 150-50E	150	500	450	26,84
WPLK 150-60E	150	600	450	28,12

hat inklusives Zubehör:
16 x **KLS 10x20E** Klemmschraube (Seite G36)

WPREAB 120 Weitspannkabelrinneneckanbaustück

Eine Montageanleitung finden Sie im Kapitel Montage.

Artikelnummer	H mm	G kg
F		
WPREAB 120F	120	6,81

hat inklusives Zubehör:
16 x **FRSV 10x20F** Flachrundschraube mit kurzem Vierkant, DIN 603 (Seite G37)
16 x **SEM 10F** Sechskantmutter, DIN 934 (Seite G42)
16 x **US 10x21F** Unterlegscheibe, DIN 125 (Seite G41)
14 x **FRSV 6x16E** Flachrundschraube mit kurzem Vierkant, DIN 603 (Seite G37)
14 x **SEMS 6E** Mutter mit Flansch, DIN EN 1661 (Seite G42)

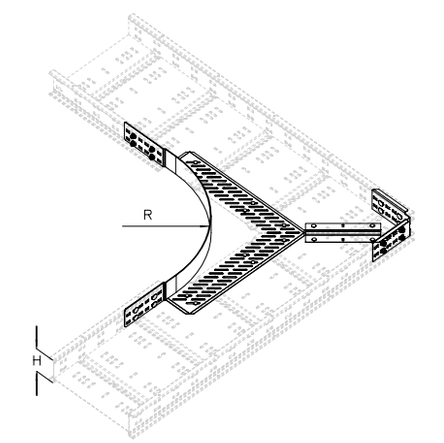

WPREAB 150 Weitspannkabelrinneneckanbaustück

Eine Montageanleitung finden Sie im Kapitel Montage.

Artikelnummer	H mm	G kg
F		
WPREAB 150F	150	8,36

hat inklusives Zubehör:

16 x **FRSV 10x20F**	Flachrundschraube mit kurzem Vierkant, DIN 603	(Seite G37)
16 x **SEM 10F**	Sechskantmutter, DIN 934	(Seite G42)
16 x **US 10x21F**	Unterlegscheibe, DIN 125	(Seite G41)
14 x **FRSV 6x16E**	Flachrundschraube mit kurzem Vierkant, DIN 603	(Seite G37)
14 x **SEMS 6E**	Mutter mit Flansch, DIN EN 1661	(Seite G42)

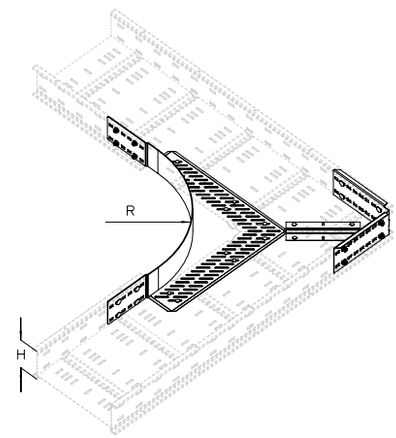

Artikelnummer	H mm	G kg
E		
WPREAB 150E	150	7,72

hat inklusives Zubehör:

16 x **FRSV 10x20E**	Flachrundschraube mit kurzem Vierkant, DIN 603	(Seite G37)
16 x **SEMS 10E**	Mutter mit Flansch, DIN EN 1661	(Seite G42)
14 x **FRSV 6x16E**	Flachrundschraube mit kurzem Vierkant, DIN 603	(Seite G37)
14 x **SEMS 6E**	Mutter mit Flansch, DIN EN 1661	(Seite G42)

WPRB 120 Weitspannrinnenbogen, Höhe=120 mm

Formteile müssen an allen Seiten unterstützt werden.
Eine Montageanleitung finden Sie im Kapitel Montage.

Artikelnummer	H mm	B mm	R mm	G kg
F				
WPRB 120-20F	120	200	450	9,47
WPRB 120-30F	120	300	450	10,91
WPRB 120-40F	120	400	450	12,51
WPRB 120-50F	120	500	450	14,24
WPRB 120-60F	120	600	450	16,09

hat inklusives Zubehör:
8 x **KLS 10x20F** Klemmbefestigungsset (Seite G36)

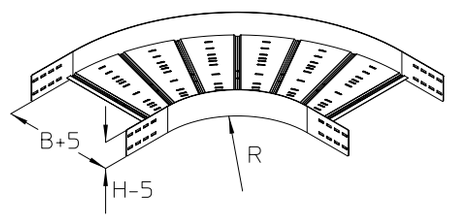

WPRB 150 Weitspannrinnenbogen, Höhe=150 mm

Formteile müssen an allen Seiten unterstützt werden. Dieser Artikel ist auch in Edelstahl mit der Werkstoff-Nr. 1.4571 / 1.4404 (V4A) erhältlich.
Eine Montageanleitung finden Sie im Kapitel Montage.

Artikelnummer	H mm	B mm	R mm	G kg
F				
WPRB 150-20F	150	200	450	11,51
WPRB 150-30F	150	300	450	13,15
WPRB 150-40F	150	400	450	14,86
WPRB 150-50F	150	500	450	16,71
WPRB 150-60F	150	600	450	18,68

hat inklusives Zubehör:
8 x **KLS 10x20F** Klemmbefestigungsset (Seite G36)

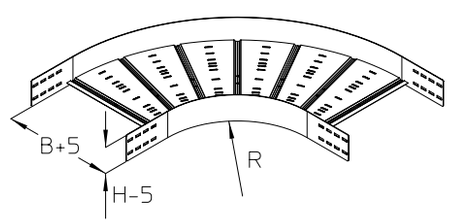

WPRA 120 Weitspannrinnenabzweig, Höhe=120 mm

Formteile müssen an allen Seiten unterstützt werden.
Eine Montageanleitung finden Sie im Kapitel Montage.

Artikelnummer	H mm	B mm	G kg
F			
WPRA 120-20F	120	200	17,00
WPRA 120-30F	120	300	19,01
WPRA 120-40F	120	400	21,18
WPRA 120-50F	120	500	23,53
WPRA 120-60F	120	600	33,29

hat inklusives Zubehör:
12 x **KLS 10x20F** Klemmbefestigungsset (Seite G36)

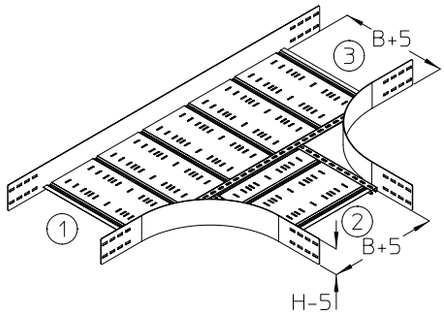

WPRA 150 Weitspannrinnenabzweig, Höhe=150 mm

Formteile müssen an allen Seiten unterstützt werden. Dieser Artikel ist auch in Edelstahl mit der Werkstoff-Nr. 1.4571 / 1.4404 (V4A) erhältlich.
Eine Montageanleitung finden Sie im Kapitel Montage.

Artikelnummer	H mm	B mm	G kg
F			
WPRA 150-20F	150	200	20,11
WPRA 150-30F	150	300	22,20
WPRA 150-40F	150	400	24,43
WPRA 150-50F	150	500	26,86
WPRA 150-60F	150	600	29,45

hat inklusives Zubehör:
12 x **KLS 10x20F** Klemmbefestigungsset (Seite G36)

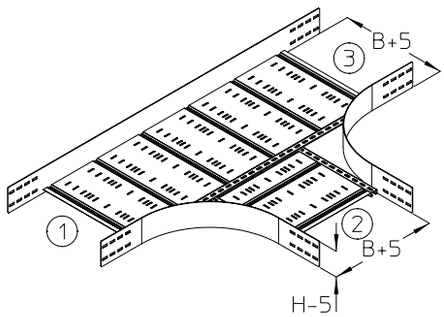

WPRAA 120 Weitspannrinnenanbauabzweig, Höhe=120 mm

Formteile müssen an allen Seiten unterstützt werden.
Eine Montageanleitung finden Sie im Kapitel Montage.

Artikelnummer	H mm	B mm	R mm	G kg
F				
WPRAA 120-20F	120	200	450	9,28
WPRAA 120-30F	120	300	450	9,76
WPRAA 120-40F	120	400	450	10,23
WPRAA 120-50F	120	500	450	10,71
WPRAA 120-60F	120	600	450	11,45

hat inklusives Zubehör:
8 x **KLS 10x20F** Klemmbefestigungsset (Seite G36)

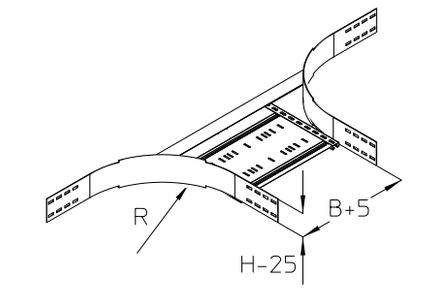

WPRAA 150 Weitspannrinnenanbauabzweig, Höhe=150 mm

Formteile müssen an allen Seiten unterstützt werden. Dieser Artikel ist auch in Edelstahl mit der Werkstoff-Nr. 1.4571 / 1.4404 (V4A) erhältlich.
Eine Montageanleitung finden Sie im Kapitel Montage.

Artikelnummer	H mm	B mm	R mm	G kg
F				
WPRAA 150-20F	150	200	450	11,15
WPRAA 150-30F	150	300	450	11,63
WPRAA 150-40F	150	400	450	12,10
WPRAA 150-50F	150	500	450	12,58
WPRAA 150-60F	150	600	450	13,31

hat inklusives Zubehör:
8 x **KLS 10x20F** Klemmbefestigungsset (Seite G36)

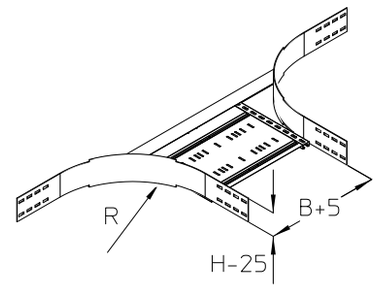

WPRK 120 Weitspannkreuzung, Höhe=120 mm

Formteile müssen an allen Seiten unterstützt werden.
Eine Montageanleitung finden Sie im Kapitel Montage.

Artikelnummer	H mm	B mm	R mm	G kg
F				
WPRK 120-20F	120	200	450	22,81
WPRK 120-30F	120	300	450	25,05
WPRK 120-40F	120	400	450	27,41
WPRK 120-50F	120	500	450	29,98
WPRK 120-60F	120	600	450	33,29

hat inklusives Zubehör:
16 x **KLS 10x20F** Klemmbefestigungsset (Seite G36)

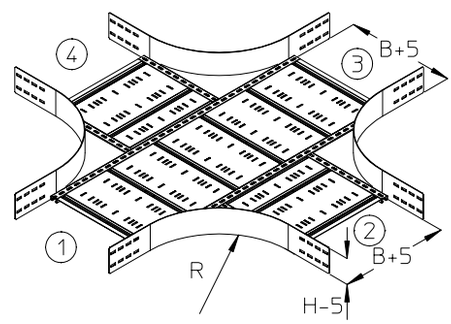

WPRK 150 Weitspannkreuzung, Höhe=150 mm

Formteile müssen an allen Seiten unterstützt werden.
Eine Montageanleitung finden Sie im Kapitel Montage.

Artikelnummer	H mm	B mm	R mm	G kg
F				
WPRK 150-20F	150	200	450	26,54
WPRK 150-30F	150	300	450	28,78
WPRK 150-40F	150	400	450	31,14
WPRK 150-50F	150	500	450	33,71
WPRK 150-60F	150	600	450	37,02

hat inklusives Zubehör:
16 x **KLS 10x20F** Klemmbefestigungsset (Seite G36)

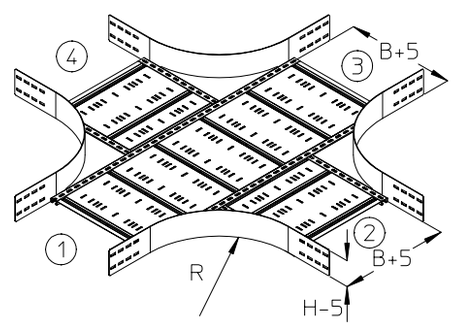

WPD Weitspanndeckel

Dieser Artikel ist auch in Edelstahl mit der Werkstoff-Nr. 1.4571 / 1.4404 (V4A) erhältlich.

Artikelnummer	B mm	L mm	G kg
S			
WPD 20S	200	3000	4,75
WPD 30S	300	3000	8,69
WPD 40S	400	3000	11,04
WPD 50S	500	3000	16,75
WPD 60S	600	3000	19,69
F			
WPD 20F	200	3000	5,08
WPD 30F	300	3000	9,30
WPD 40F	400	3000	11,82
WPD 50F	500	3000	17,92
WPD 60F	600	3000	21,07
E			
WPD 20E	200	3000	5,10
WPD 30E	300	3000	8,75
WPD 40E	400	3000	11,12
WPD 50E	500	3000	16,86
WPD 60E	600	3000	19,82

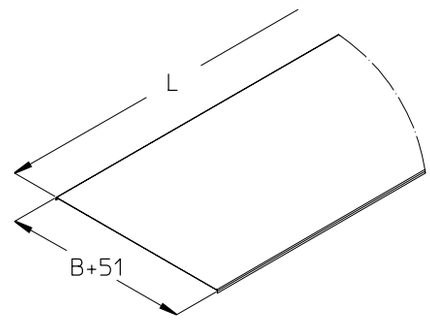

WPD-K Deckelklammer

Kann auch als Sturmsicherungswinkel verwendet werden. Es sind mindestens 6 Sicherungselemente pro 3 Meter Kabelbahndeckel, gemäß den Montageanleitungen zu verwenden.

Artikelnummer	H mm	B mm	L mm	t mm	G kg
S					
WPD-K S	29	30	66,5	2,5	0,05

hat inklusives Zubehör:
1 x **SES 6x20** Sechskantschraube, DIN 933 (Seite G39)

Artikelnummer	H mm	B mm	L mm	t mm	G kg
F					
WPD-K F	29	30	66,5	2,5	0,05
E					
WPD-K E	29	30	66,5	2,5	0,05

hat inklusives Zubehör:
1 x **SES 6x20E** Sechskantschraube, DIN 933 (Seite G39)

WPD-A Deckelerhöhung

Artikelnummer	G kg
S	
WPD-A S	0,35

hat inklusives Zubehör:
2 x **KLS 10x20** Klemmbefestigungsset (Seite G36)
2 x **UVS M10** Unverlierbarkeitsscheibe (Seite G42)

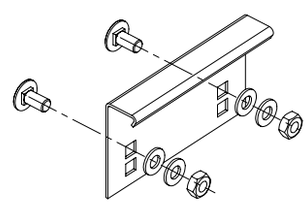

WPD-A Deckelerhöhung

Artikelnummer	G kg
F	
WPD-A F	0,35

hat inklusives Zubehör:
2 x **KLS 10x20F** Klemmbefestigungsset (Seite G36)
2 x **UVS M10** Unverlierbarkeitsscheibe (Seite G42)

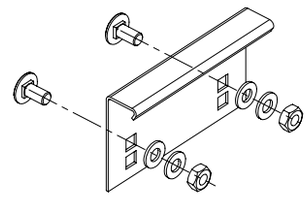

Artikelnummer	G kg
E	
WPD-A E	0,35

hat inklusives Zubehör:
2 x **KLS 10x20E** Klemmschraube (Seite G36)
2 x **UVS M10** Unverlierbarkeitsscheibe (Seite G42)

WPFDK Formteildeckelklammer

Kann auch als Sturmsicherungswinkel verwendet werden. Die Anzahl der Deckelklammern richtet sich nach der Anzahl der Bohrungen im Formteildeckel.

Artikelnummer	L mm	G kg
E		
WPFDK 120E	120	0,08
WPFDK 150E	150	0,06

hat inklusives Zubehör:
2 x **US 8x17E** Unterlegscheibe, DIN 125 (Seite G41)
1 x **SEM 8E** Sechskantmutter, DIN 934 (Seite G42)

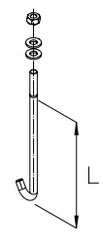

WPFDKA Formteildeckelklammer, aufgeständert

Kann auch als Sturmsicherungswinkel verwendet werden. Die Anzahl der Deckelklammern richtet sich nach der Anzahl der Bohrungen im Formteildeckel.

Artikelnummer	L mm	G kg
E		
WPFDKA 120E	120	0,12
WPFDKA 150E	150	0,13

hat inklusives Zubehör:
1 x **US 8x17E** Unterlegscheibe, DIN 125 (Seite G41)
1 x **SEM 8E** Sechskantmutter, DIN 934 (Seite G42)
1 x **WP-AH E** Abstandshülse (Seite D18)

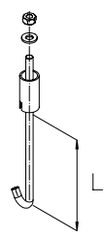

WP-AH Abstandshülse

Artikelnummer	D mm	G kg
E		
WP-AH E	21,3	0,03

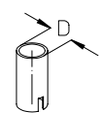

WPBD Weitspannbogendeckel

Dieser Artikel ist auch in Edelstahl mit der Werkstoff-Nr. 1.4571 / 1.4404 (V4A) erhältlich.

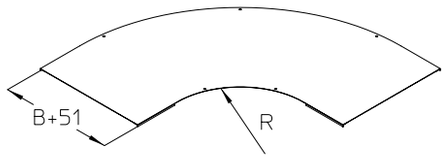

Artikelnummer	B mm	R mm	G kg
S			
WPBD 20S	200	450	2,09
WPBD 30S	300	450	4,07
WPBD 40S	400	450	5,50
WPBD 50S	500	450	8,79
WPBD 60S	600	450	10,86
F			
WPBD 20F	200	450	2,24
WPBD 30F	300	450	4,36
WPBD 40F	400	450	5,88
WPBD 50F	500	450	9,40
WPBD 60F	600	450	11,62
E			
WPBD 20E	200	450	2,09
WPBD 30E	300	450	4,07
WPBD 40E	400	450	5,50
WPBD 50E	500	450	8,79
WPBD 60E	600	450	10,86

WPSD Weitspannsteigstückdeckel

Wird der Deckel aufgeständert montiert, so ist dies in der Bestellung separat anzugeben.
z.B.: WPSDA („A" für aufgeständert). Dieser Artikel ist auch in Edelstahl mit der Werkstoff-Nr. 1.4571 / 1.4404 (V4A) erhältlich.

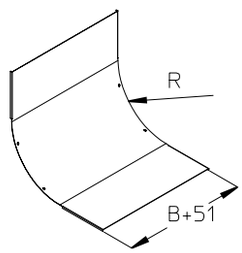

Artikelnummer	B mm	R mm	G kg
S			
WPSD 20S	200	450	1,91
WPSD 30S	300	450	3,50
WPSD 40S	400	450	4,48
WPSD 50S	500	450	6,81
WPSD 60S	600	450	8,03
F			
WPSD 20F	200	450	2,04
WPSD 30F	300	450	3,75
WPSD 40F	400	450	4,79
WPSD 50F	500	450	7,29
WPSD 60F	600	450	8,59
E			
WPSD 20E	200	450	1,91
WPSD 30E	300	450	3,50
WPSD 40E	400	450	4,48
WPSD 50E	500	450	6,81
WPSD 60E	600	450	8,03

WPFD Weitspannfallstückdeckel

Wird der Deckel aufgeständert montiert, so ist dies in der Bestellung separat anzugeben. z.B.: WPFDA („A“ für aufgeständert). Dieser Artikel ist auch in Edelstahl mit der Werkstoff-Nr. 1.4571 / 1.4404 (V4A) erhältlich.

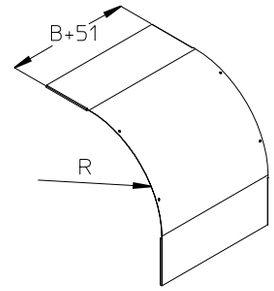

Artikelnummer	B mm	R mm	G kg
S			
WPFD 20S	200	450	2,24
WPFD 30S	300	450	4,14
WPFD 40S	400	450	5,29
WPFD 50S	500	450	8,06
WPFD 60S	600	450	9,50
F			
WPFD 20F	200	450	2,40
WPFD 30F	300	450	4,43
WPFD 40F	400	450	5,66
WPFD 50F	500	450	8,62
WPFD 60F	600	450	10,16
E			
WPFD 20E	200	450	2,24
WPFD 30E	300	450	4,14
WPFD 40E	400	450	5,29
WPFD 50E	500	450	8,06
WPFD 60E	600	450	9,50

WPAD Weitspannabzweigdeckel

Dieser Artikel ist auch in Edelstahl mit der Werkstoff-Nr. 1.4571 / 1.4404 (V4A) erhältlich.

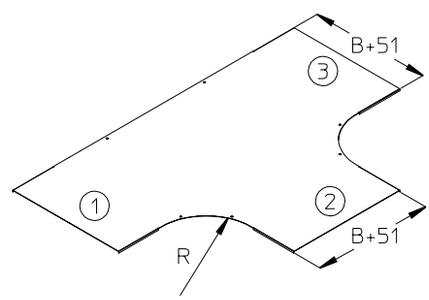

Artikelnummer	B mm	R mm	G kg
S			
WPAD 20S	200	450	3,94
WPAD 30S	300	450	7,36
WPAD 40S	400	450	9,63
WPAD 50S	500	450	15,06
WPAD 60S	600	450	18,27
F			
WPAD 20F	200	450	4,22
WPAD 30F	300	450	7,88
WPAD 40F	400	450	10,30
WPAD 50F	500	450	16,11
WPAD 60F	600	450	19,55
E			
WPAD 20E	200	450	3,94
WPAD 30E	300	450	7,36
WPAD 40E	400	450	9,63
WPAD 50E	500	450	15,06
WPAD 60E	600	450	18,27

WPKD Weitspannkreuzungsdeckel

Dieser Artikel ist auch in Edelstahl mit der Werkstoff-Nr. 1.4571 / 1.4404 (V4A) erhältlich.

Artikelnummer	B mm	R mm	G kg
S			
WPKD 20S	200	450	5,44
WPKD 30S	300	450	9,90
WPKD 40S	400	450	12,70
WPKD 50S	500	450	19,57
WPKD 60S	600	450	23,47
F			
WPKD 20F	200	450	5,82
WPKD 30F	300	450	10,59
WPKD 40F	400	450	13,59
WPKD 50F	500	450	20,94
WPKD 60F	600	450	25,11
E			
WPKD 20E	200	450	5,44
WPKD 30E	300	450	9,90
WPKD 40E	400	450	12,70
WPKD 50E	500	450	19,57
WPKD 60E	600	450	23,47

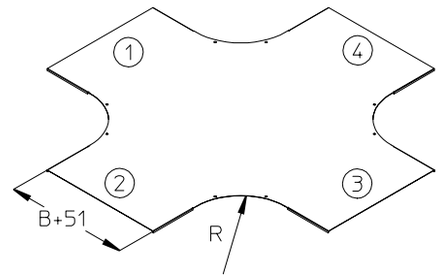

EBW Eckbefestigung

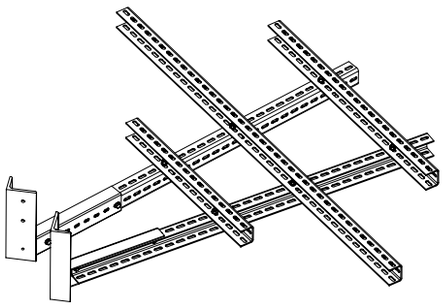

Artikelnummer	G kg
F	
EBW 020F	52,64

hat inklusives Zubehör:

20 x **US 13x24F**	Unterlegscheibe, DIN 125	(Seite G41)
10 x **SEM 12F**	Sechskantmutter, DIN 934	(Seite G42)
10 x **SES 12x30F**	Sechskantschraube, DIN 933	(Seite G39)
3 x **KHU 80-10F**	Konsolhalter, Profil U80	(Seite F28)
1 x **KHU 80-08F**	Konsolhalter, Profil U80	(Seite F28)
1 x **KHU 80-14F**	Konsolhalter, Profil U80	(Seite F28)

Artikelnummer	G kg
F	
EBW 030F	55,31

hat inklusives Zubehör:

20 x **US 13x24F**	Unterlegscheibe, DIN 125	(Seite G41)
10 x **SEM 12F**	Sechskantmutter, DIN 934	(Seite G42)
10 x **SES 12x30F**	Sechskantschraube, DIN 933	(Seite G39)
1 x **KHU 80-08F**	Konsolhalter, Profil U80	(Seite F28)
3 x **KHU 80-11F**	Konsolhalter, Profil U80	(Seite F28)
1 x **KHU 80-15F**	Konsolhalter, Profil U80	(Seite F28)

Artikelnummer	G kg
F	
EBW 040F	60,63

hat inklusives Zubehör:

20 x **US 13x24F**	Unterlegscheibe, DIN 125	(Seite G41)
10 x **SEM 12F**	Sechskantmutter, DIN 934	(Seite G42)
10 x **SES 12x30F**	Sechskantschraube, DIN 933	(Seite G39)
1 x **KHU 80-08F**	Konsolhalter, Profil U80	(Seite F28)
1 x **KHU 80-12F**	Konsolhalter, Profil U80	(Seite F28)
2 x **KHU 80-13F**	Konsolhalter, Profil U80	(Seite F28)
1 x **KHU 80-18F**	Konsolhalter, Profil U80	(Seite F28)

Artikelnummer	G kg
F	
EBW 050F	60,64

hat inklusives Zubehör:

20 x **US 13x24F**	Unterlegscheibe, DIN 125	(Seite G41)
10 x **SEM 12F**	Sechskantmutter, DIN 934	(Seite G42)
10 x **SES 12x30F**	Sechskantschraube, DIN 933	(Seite G39)
1 x **KHU 80-08F**	Konsolhalter, Profil U80	(Seite F28)
1 x **KHU 80-10F**	Konsolhalter, Profil U80	(Seite F28)
2 x **KHU 80-14F**	Konsolhalter, Profil U80	(Seite F28)
1 x **KHU 80-18F**	Konsolhalter, Profil U80	(Seite F28)

hat optionales Zubehör:

WPRB 120	Weitspannrinnenbogen, Höhe=120 mm	(Seite D14)
WPRB 150	Weitspannrinnenbogen, Höhe=150 mm	(Seite D14)
WPLB 120	Weitspannbogen, Höhe=120 mm	(Seite D08)
WPLB 150	Weitspannbogen, Höhe=150 mm	(Seite D08)
SD	Spreizdübel	(Seite G12)

EBW Eckbefestigung

Artikelnummer	G kg
F	
EBW 060F	64,63

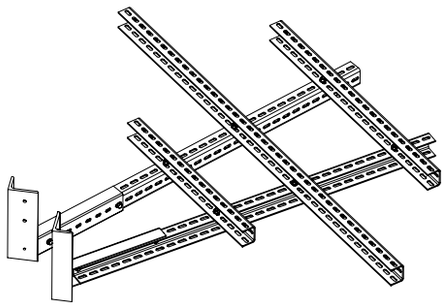

hat inklusives Zubehör:

20 x **US 13x24F**	Unterlegscheibe, DIN 125	(Seite G41)
10 x **SEM 12F**	Sechskantmutter, DIN 934	(Seite G42)
10 x **SES 12x30F**	Sechskantschraube, DIN 933	(Seite G39)
1 x **KHU 80-08F**	Konsolhalter, Profil U80	(Seite F28)
1 x **KHU 80-11F**	Konsolhalter, Profil U80	(Seite F28)
2 x **KHU 80-16F**	Konsolhalter, Profil U80	(Seite F28)
1 x **KHU 80-19F**	Konsolhalter, Profil U80	(Seite F28)

hat optionales Zubehör:

WPRB 120	Weitspannrinnenbogen, Höhe=120 mm	(Seite D14)
WPRB 150	Weitspannrinnenbogen, Höhe=150 mm	(Seite D14)
WPLB 120	Weitspannbogen, Höhe=120 mm	(Seite D08)
WPLB 150	Weitspannbogen, Höhe=150 mm	(Seite D08)
SD	Spreizdübel	(Seite G12)

WPHS-K Weitspannholmstütze (Konsole)

Dieser Artikel ist auch in Edelstahl mit der Werkstoff-Nr. 1.4571 / 1.4404 (V4A) erhältlich.

Artikelnummer	G kg
S	
WPHS-K S	0,51

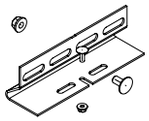

hat inklusives Zubehör:

1 x **KLS 10x20**	Klemmbefestigungsset	(Seite G36)
1 x **FRSV 6x16**	Flachrundschraube mit kurzem Vierkant, DIN 603	(Seite G37)
1 x **SEMS 6**	Mutter mit Flansch, DIN EN 1661	(Seite G42)

Artikelnummer	G kg
F	
WPHS-K F	0,55

hat inklusives Zubehör:

1 x **KLS 10x20F**	Klemmbefestigungsset	(Seite G36)
1 x **SEMS 6E**	Mutter mit Flansch, DIN EN 1661	(Seite G42)
1 x **FRSV 6x16E**	Flachrundschraube mit kurzem Vierkant, DIN 603	(Seite G37)

Artikelnummer	G kg
E	
WPHS-K E	0,51

hat inklusives Zubehör:

1 x **KLS 10x20E**	Klemmschraube	(Seite G36)
1 x **SEMS 6E**	Mutter mit Flansch, DIN EN 1661	(Seite G42)
1 x **FRSV 6x16E**	Flachrundschraube mit kurzem Vierkant, DIN 603	(Seite G37)

WPHS-A Weitspannholmstütze (Ankerschiene)

Artikelnummer	G kg
S	
WPHS-A S	0,53

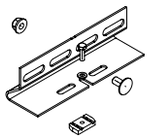

hat inklusives Zubehör:

1 x **SES 6x20**	Sechskantschraube, DIN 933	(Seite G39)
1 x **US 6x12**	Unterlegscheibe, DIN 125	(Seite G41)
1 x **AM22 M6**	Ankermutter, A 41, KHA 41, KHAL 41	(Seite G44)
1 x **KLS 10x20**	Klemmbefestigungsset	(Seite G36)

WPHS-A Weitspannholmstütze (Ankerschiene)

Artikelnummer	G kg
F	
WPHS-A F	0,57

hat inklusives Zubehör:

1 x **SES 6x20E**	Sechskantschraube, DIN 933	(Seite G39)
1 x **US 6x12E**	Unterlegscheibe, DIN 125	(Seite G41)
1 x **AM22 M6F**	Ankermutter, A 41, KHA 41, KHAL 41	(Seite G44)
1 x **KLS 10x20F**	Klemmbefestigungsset	(Seite G36)

Artikelnummer	G kg
E	
WPHS-A E	0,53

hat inklusives Zubehör:

1 x **SES 6x20E**	Sechskantschraube, DIN 933	(Seite G39)
1 x **US 6x12E**	Unterlegscheibe, DIN 125	(Seite G41)
1 x **AM22 M6E4**	Ankermutter, A 41, KHA 41, KHAL 41	(Seite G44)
1 x **KLS 10x20E**	Klemmschraube	(Seite G36)

WPHS-P Weitspannholmstütze (Profil)

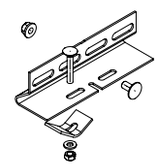

Artikelnummer	G kg
S	
WPHS-P S	0,54

hat inklusives Zubehör:

1 x **SEM 8**	Sechskantmutter, DIN 934	(Seite G42)
1 x **SKLL F**	Spannklaue	(Seite D25)
1 x **US 8x17**	Unterlegscheibe, DIN 125	(Seite G41)
1 x **FRS 8x50**	Flachrundschraube mit Vierkant, DIN 603	(Seite G37)
1 x **SEMS 10**	Mutter mit Flansch, DIN EN 1661	(Seite G42)
1 x **FRSV 10x20**	Flachrundschraube mit kurzem Vierkant, DIN 603	(Seite G37)

Artikelnummer	G kg
F	
WPHS-P F	0,58

hat inklusives Zubehör:

1 x **SEM 8E**	Sechskantmutter, DIN 934	(Seite G42)
1 x **KLS 10x20F**	Klemmbefestigungsset	(Seite G36)
1 x **SKLL F**	Spannklaue	(Seite D25)
1 x **US 8x17E**	Unterlegscheibe, DIN 125	(Seite G41)
1 x **FRS 8x50E**	Flachrundschraube mit Vierkant, DIN 603	(Seite G37)

Artikelnummer	G kg
E	
WPHS-P E	0,54

hat inklusives Zubehör:

1 x **SEM 8E**	Sechskantmutter, DIN 934	(Seite G42)
1 x **SKLL E**	Spannklaue	(Seite D25)
1 x **US 8x17E**	Unterlegscheibe, DIN 125	(Seite G41)
0 x **FRS 8x50E**	Flachrundschraube mit Vierkant, DIN 603	(Seite G37)
1 x **SEMS 10E**	Mutter mit Flansch, DIN EN 1661	(Seite G42)
1 x **FRSV 10x20E**	Flachrundschraube mit kurzem Vierkant, DIN 603	(Seite G37)

WPHS-IS Isolierungsstreifen

Artikelnummer	G kg
EPDM	
WPHS-IS	0,02

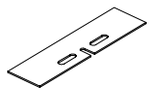

SKLL Spannklaue

Artikelnummer	G kg
F	
SKLL F	0,07
E	
SKLL E	0,16

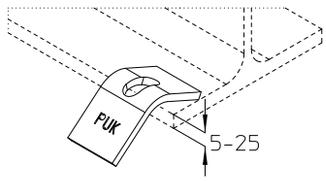

WPV 120 Weitspannverbinder, Höhe=120 mm

Zum Ausgleich der Wärmeausdehnung wird eine Seite des Verbinders als Loslager montiert. Hierbei sind die vorgegebenen Drehmomente zu berücksichtigen. Die andere Seite des Verbinders wird als Festlager ausgebildet. Zwischen den Kabelleitern muss ein Mindestabstand von 4 mm eingehalten werden. Dieser Artikel ist auch in Edelstahl mit der Werkstoff-Nr. 1.4571 / 1.4404 (V4A) erhältlich.

Artikelnummer	H mm	L mm	G kg
S			
WPV 120S	120	400	1,08

hat inklusives Zubehör:

4 x **KLS 10x20**	Klemmbefestigungsset	(Seite G36)
4 x **FRSV 10x20**	Flachrundschraube mit kurzem Vierkant, DIN 603	(Seite G37)
4 x **US 10x21**	Unterlegscheibe, DIN 125	(Seite G41)
4 x **SEMSS 10**	Sechskantmutter, selbstsichernd, DIN 985	(Seite G43)

Artikelnummer	H mm	L mm	G kg
F			
WPV 120F	120	400	1,10

hat inklusives Zubehör:

4 x **KLS 10x20F**	Klemmbefestigungsset	(Seite G36)
4 x **FRSV 10x20F**	Flachrundschraube mit kurzem Vierkant, DIN 603	(Seite G37)
4 x **US 10x21F**	Unterlegscheibe, DIN 125	(Seite G41)
4 x **SEMSS 10E**	Sechskantmutter, selbstsichernd, DIN 985	(Seite G43)

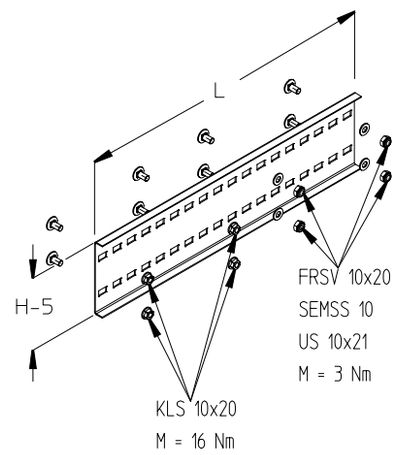

WPV 150 Weitspannverbinder, Höhe=150 mm

Zum Ausgleich der Wärmeausdehnung wird eine Seite des Verbinders als Loslager montiert. Hierbei sind die vorgegebenen Drehmomente zu berücksichtigen. Die andere Seite des Verbinders wird als Festlager ausgebildet. Zwischen den Kabelleitern muss ein Mindestabstand von 4 mm eingehalten werden. Dieser Artikel ist auch in Edelstahl mit der Werkstoff-Nr. 1.4571 / 1.4404 (V4A) erhältlich.

Artikelnummer	H mm	L mm	G kg
S			
WPV 150S	150	600	1,79

hat inklusives Zubehör:

4 x **KLS 10x20**	Klemmbefestigungsset	(Seite G36)
4 x **FRSV 10x20**	Flachrundschraube mit kurzem Vierkant, DIN 603	(Seite G37)
4 x **US 10x21**	Unterlegscheibe, DIN 125	(Seite G41)
4 x **SEMSS 10**	Sechskantmutter, selbstsichernd, DIN 985	(Seite G43)

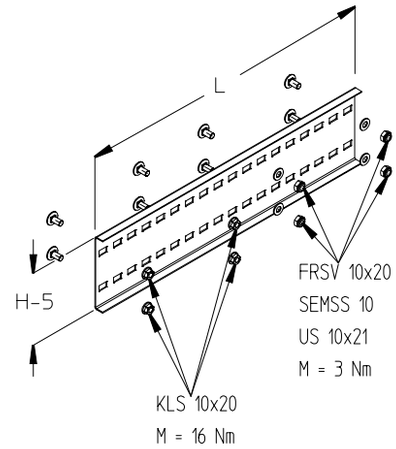

Artikelnummer	H mm	L mm	G kg
F			
WPV 150F	150	600	1,92

hat inklusives Zubehör:

4 x **KLS 10x20F**	Klemmbefestigungsset	(Seite G36)
4 x **FRSV 10x20F**	Flachrundschraube mit kurzem Vierkant, DIN 603	(Seite G37)
4 x **US 10x21F**	Unterlegscheibe, DIN 125	(Seite G41)
4 x **SEMSS 10E**	Sechskantmutter, selbstsichernd, DIN 985	(Seite G43)

Artikelnummer	H mm	L mm	G kg
E			
WPV 150E	150	600	1,79

hat inklusives Zubehör:

4 x **KLS 10x20E**	Klemmschraube	(Seite G36)
4 x **FRSV 10x20E**	Flachrundschraube mit kurzem Vierkant, DIN 603	(Seite G37)
4 x **US 10x21E**	Unterlegscheibe, DIN 125	(Seite G41)
4 x **SEMSS 10E**	Sechskantmutter, selbstsichernd, DIN 985	(Seite G43)

WPVH 120 Weitspannverbinder, Höhe=120 mm

Dieser Artikel ist auch in Edelstahl mit der Werkstoff-Nr. 1.4571 / 1.4404 (V4A) erhältlich.

Artikelnummer	H mm	L mm	G kg
S			
WPVH 120S	120	400	0,92

hat inklusives Zubehör:

8 x **KLS 10x20**	Klemmbefestigungsset	(Seite G36)

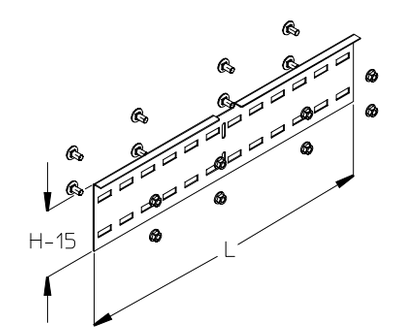

Artikelnummer	H mm	L mm	G kg
F			
WPVH 120F	120	400	0,98

hat inklusives Zubehör:

8 x **KLS 10x20F**	Klemmbefestigungsset	(Seite G36)

WPVH 150 Weitspannverbinder, Höhe=150 mm

Dieser Artikel ist auch in Edelstahl mit der Werkstoff-Nr. 1.4571 / 1.4404 (V4A) erhältlich.

Artikelnummer	H mm	L mm	G kg
S			
WPVH 150S	150	600	1,53

hat inklusives Zubehör:
8 x **KLS 10x20** Klemmbefestigungsset (Seite G36)

Artikelnummer	H mm	L mm	G kg
F			
WPVH 150F	150	600	1,64

hat inklusives Zubehör:
8 x **KLS 10x20F** Klemmbefestigungsset (Seite G36)

Artikelnummer	H mm	L mm	G kg
E			
WPVH 150E	150	600	1,57

hat inklusives Zubehör:
8 x **KLS 10x20E** Klemmschraube (Seite G36)

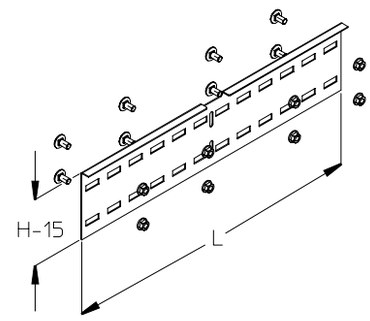

WPVV 120 Weitspannverbinder, Höhe=120 mm

Alle anderen Winkel bis maximal 90° sind über die Langlöcher I einzustellen. Dieser Artikel ist auch in Edelstahl mit der Werkstoff-Nr. 1.4571 / 1.4404 (V4A) erhältlich.

Artikelnummer	H mm	L mm	G kg
S			
WPVV 120S	120	253	1,41

hat inklusives Zubehör:
8 x **KLS 10x20** Klemmbefestigungsset (Seite G36)
2 x **SES 10x20** Sechskantschraube, DIN 933 (Seite G39)
2 x **SEM 10** Sechskantmutter, DIN 934 (Seite G42)
1 x **FS 10** Fächerscheibe (Seite G40)

Artikelnummer	H mm	L mm	G kg
F			
WPVV 120F	120	253	1,18

hat inklusives Zubehör:
8 x **KLS 10x20F** Klemmbefestigungsset (Seite G36)
2 x **SES 10x20F** Sechskantschraube, DIN 933 (Seite G39)
2 x **SEM 10F** Sechskantmutter, DIN 934 (Seite G42)
1 x **FS 10E** Fächerscheibe (Seite G41)

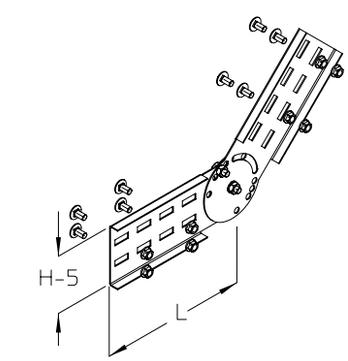

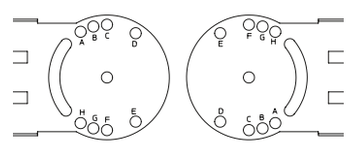

15° C + G
18° E + B
30° A + F
45° B + H
60° A + H

WPVV 150 Weitspannverbinder, Höhe=150 mm

Alle anderen Winkel bis maximal 90° sind über die Langlöcher I einzustellen. Dieser Artikel ist auch in Edelstahl mit der Werkstoff-Nr. 1.4571 / 1.4404 (V4A) erhältlich.

Artikelnummer	H mm	L mm	G kg
S			
WPVV 150S	150	377	2,43

hat inklusives Zubehör:

8 x **KLS 10x20**	Klemmbefestigungsset	(Seite G36)
2 x **SES 10x20**	Sechskantschraube, DIN 933	(Seite G39)
2 x **SEM 10**	Sechskantmutter, DIN 934	(Seite G42)
1 x **FS 10**	Fächerscheibe	(Seite G40)

Artikelnummer	H mm	L mm	G kg
F			
WPVV 150F	150	377	2,60

hat inklusives Zubehör:

8 x **KLS 10x20F**	Klemmbefestigungsset	(Seite G36)
2 x **SES 10x20F**	Sechskantschraube, DIN 933	(Seite G39)
2 x **SEM 10F**	Sechskantmutter, DIN 934	(Seite G42)
1 x **FS 10E**	Fächerscheibe	(Seite G41)

Artikelnummer	H mm	L mm	G kg
E			
WPVV 150E	150	377	2,43

hat inklusives Zubehör:

8 x **KLS 10x20E**	Klemmschraube	(Seite G36)
2 x **SES 10x20E**	Sechskantschraube, DIN 933	(Seite G39)
2 x **SEM 10E**	Sechskantmutter, DIN 934	(Seite G42)
1 x **FS 10E**	Fächerscheibe	(Seite G41)

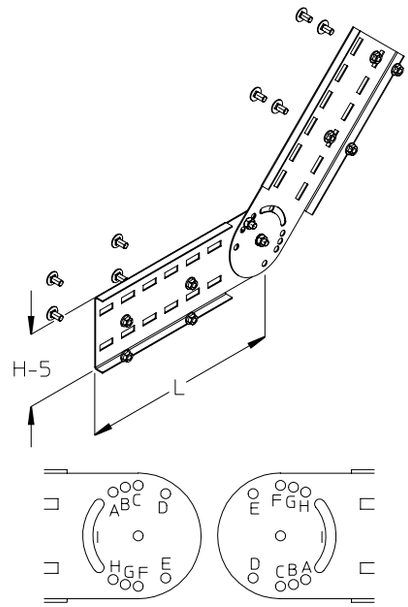

15° C + G
18° E + B
30° A + F
45° B + H
60° A + H

WPTR 120 Weitspanntrennsteg, Höhe=80 mm

Dieser Artikel ist auch in Edelstahl mit der Werkstoff-Nr. 1.4571 / 1.4404 (V4A) erhältlich.

Artikelnummer	H mm	L mm	G kg
S			
WPTR 120S	80	3000	2,63

hat inklusives Zubehör:

3 x **FRSV 6x12**	Flachrundschraube mit kurzem Vierkant, DIN 603	(Seite G37)
3 x **SEMS 6**	Mutter mit Flansch, DIN EN 1661	(Seite G42)

Artikelnummer	H mm	L mm	G kg
F			
WPTR 120F	80	3000	2,82

hat inklusives Zubehör:

3 x **FRSV 6x12E**	Flachrundschraube mit kurzem Vierkant, DIN 603	(Seite G37)
3 x **SEMS 6E**	Mutter mit Flansch, DIN EN 1661	(Seite G42)

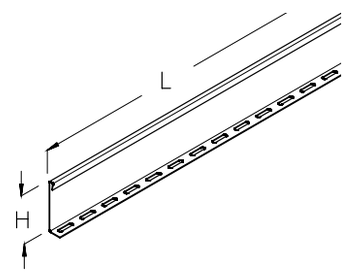

WPTR 150 Weitspanntrennsteg, Höhe=100 mm

Dieser Artikel ist auch in Edelstahl mit der Werkstoff-Nr. 1.4571 / 1.4404 (V4A) erhältlich.

Artikelnummer	H mm	L mm	G kg
S			
WPTR 150S	100	3000	3,27

hat inklusives Zubehör:
3 x **FRSV 6x12** Flachrundschraube mit kurzem Vierkant, DIN 603 (Seite G37)
3 x **SEMSS 6** Sechskantmutter, selbstsichernd, DIN 985 (Seite G43)

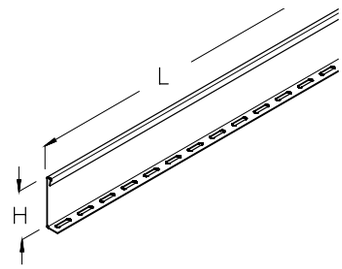

Artikelnummer	H mm	L mm	G kg
F			
WPTR 150F	100	3000	3,50
E			
WPTR 150E	100	3000	3,27

hat inklusives Zubehör:
3 x **FRSV 6x12E** Flachrundschraube mit kurzem Vierkant, DIN 603 (Seite G37)
3 x **SEMS 6E** Mutter mit Flansch, DIN EN 1661 (Seite G42)

WPKAB Abgangsblech

Dieser Artikel ist auch in Edelstahl mit der Werkstoff-Nr. 1.4571 / 1.4404 (V4A) erhältlich.

Artikelnummer	B mm	G kg
S		
WPKAB 20S	195	0,50
WPKAB 30S	295	0,77
WPKAB 40S	395	1,02
WPKAB 50S	495	1,28
WPKAB 60S	595	1,54

hat inklusives Zubehör:
2 x **FKS 6x10** Zylinderschrauben mit Schlitz, DIN EN ISO 1580 (Seite G38)
2 x **AM16 M6F** Ankermutter, B 7 (Seite G46)

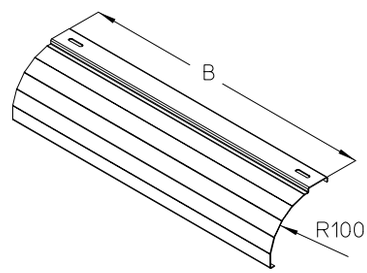

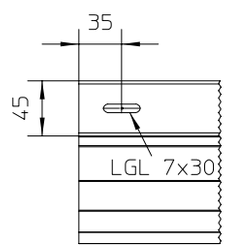

Artikelnummer	B mm	G kg
F		
WPKAB 20F	195	0,54
WPKAB 30F	295	0,82
WPKAB 40F	395	1,09
WPKAB 50F	495	1,37
WPKAB 60F	595	1,65
E		
WPKAB 20E	195	0,50
WPKAB 30E	295	0,77
WPKAB 40E	395	1,02
WPKAB 50E	495	1,28
WPKAB 60E	595	1,54

hat inklusives Zubehör:
2 x **FKS 6x10E** Zylinderschrauben mit Schlitz, DIN EN ISO 1580 (Seite G38)
2 x **AM16 M6E4** Ankermutter, B 7 (Seite G46)

WPREB Abgangsblech

Dieser Artikel ist auch in Edelstahl mit der Werkstoff-Nr. 1.4571 / 1.4404 (V4A) erhältlich.

Artikelnummer	B mm	L mm	G kg
S			
WPREB 20S	195	90	0,11
WPREB 30S	295	90	0,17
WPREB 40S	395	90	0,23
WPREB 50S	495	90	0,29
WPREB 60S	595	90	0,35

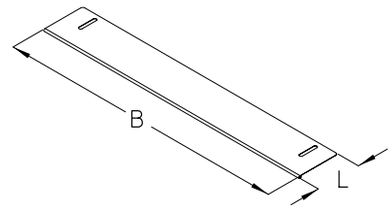

hat inklusives Zubehör:
2 x **FRSV 6x12** Flachrundschraube mit kurzem Vierkant, DIN 603 (Seite G37)
2 x **SEMS 6** Mutter mit Flansch, DIN EN 1661 (Seite G42)

Artikelnummer	B mm	L mm	G kg
F			
WPREB 20F	195	90	0,12
WPREB 30F	295	90	0,18
WPREB 40F	395	90	0,25
WPREB 50F	495	90	0,31
WPREB 60F	595	90	0,37

hat inklusives Zubehör:
2 x **FRSV 6x12E** Flachrundschraube mit kurzem Vierkant, DIN 603 (Seite G37)
2 x **SEMS 6E** Mutter mit Flansch, DIN EN 1661 (Seite G42)

SWP Schutzkappe

Artikelnummer	H mm	G kg
PE		
SWP 120	100	0,02
SWP 150	150	0,03

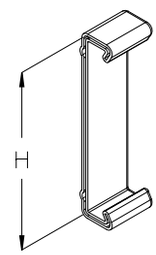

VB Verbindungsblech

Dieser Artikel ist auch in Edelstahl mit der Werkstoff-Nr. 1.4571 / 1.4404 (V4A) erhältlich.

Artikelnummer	B mm	L mm	G kg
S			
VB 10S	54	70	0,04
VB 20S	155	70	0,11
VB 30S	255	70	0,18
VB 40S	355	70	0,27
VB 50S	455	70	0,32
VB 60S	555	70	0,38

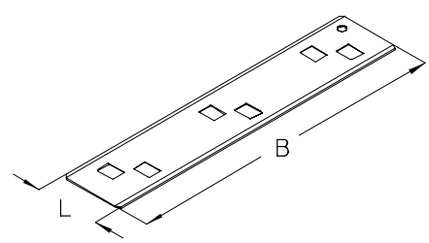

VB Verbindungsblech

Dieser Artikel ist auch in Edelstahl mit der Werkstoff-Nr. 1.4571 / 1.4404 (V4A) erhältlich.

Artikelnummer	B mm	L mm	G kg
F			
VB 10F	54	70	0,04
VB 20F	155	70	0,11
VB 30F	255	70	0,19
VB 40F	355	70	0,28
VB 50F	455	70	0,34
VB 60F	555	70	0,40
E			
VB 10E	54	70	0,04
VB 20E	155	70	0,11
VB 30E	255	70	0,18
VB 40E	355	70	0,27
VB 50E	455	70	0,32
VB 60E	555	70	0,38

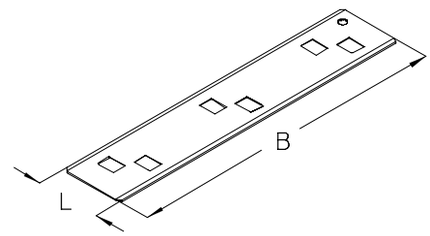

KZF Kaltzinkfarbe

Eine Montageanleitung finden Sie im Kapitel Montage.

Artikelnummer	l ml	G kg
KZF	750	1,93

KZS Kaltzinkspray

Eine Montageanleitung finden Sie im Kapitel Montage.

Artikelnummer	l ml	G kg
KZS	400	0,40

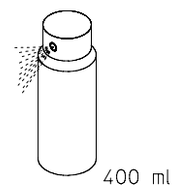

A	Querschnitt (nutzbar) der Kabelbahn
a	Drahtabstand
B	Breite
D | Ø	Durchmesser
d	Dicke
F_D	Dübellast
G	Gewicht per Stück
H	Höhe
H_{max}	maximale Einbauhöhe
IK	Innensechskant
k	Klemmbereich
L	Länge
L_{min}	minimale Länge
I_y	Trägheitsmoment um die y-Achse
I_z	Trägheitsmoment um die z-Achse
M	Drehmoment
I	Inhalt
P	Belastung
P_{max}	maximale zulässige Belastung
P_{zul}	zulässige Belastung
Q_{LK}	Streckenlast Leistungskabel
Q_{SK}	Streckenlast Steuerkabel
R	Radius
StA	Stützabstand
SW	Schlüsselweite
t	Materialstärke
T	Tiefe
T_{max}	max. Einbautemperatur
W_y	Widerstandsmoment um die y-Achse
W_z	Widerstandsmoment um die z-Achse
B	Stahl, unbehandelt und nicht korrosionsgeschützt
E	Edelstahl, Werkstoff Nr. 1.4301 (ANSI 304) (V2A)
E4	Edelstahl, Werkstoff Nr. 1.4571 (ANSI 316 Ti) / 1.4404 (ANSI 316 L) (V4A)
EPDM	Ethylen-Propylen-Kautschuk
F	Tauchfeuerverzinkt, nach DIN EN ISO 1461
GV	Schraubmittel, galvanisch verzinkt gemäß DIN EN ISO 4042
M	gestrahlt und grundiert
PA	Polyamid
PE	Polyäthylen
PVC	Polyvinylchlorid
S	Sendzimir-feuerverzinkt, nach DIN EN 10346 (10244-2 für Draht)
	Begehen verboten!
	TÜV geprüft
GL	zertifiziert nach Germanischer Lloyd